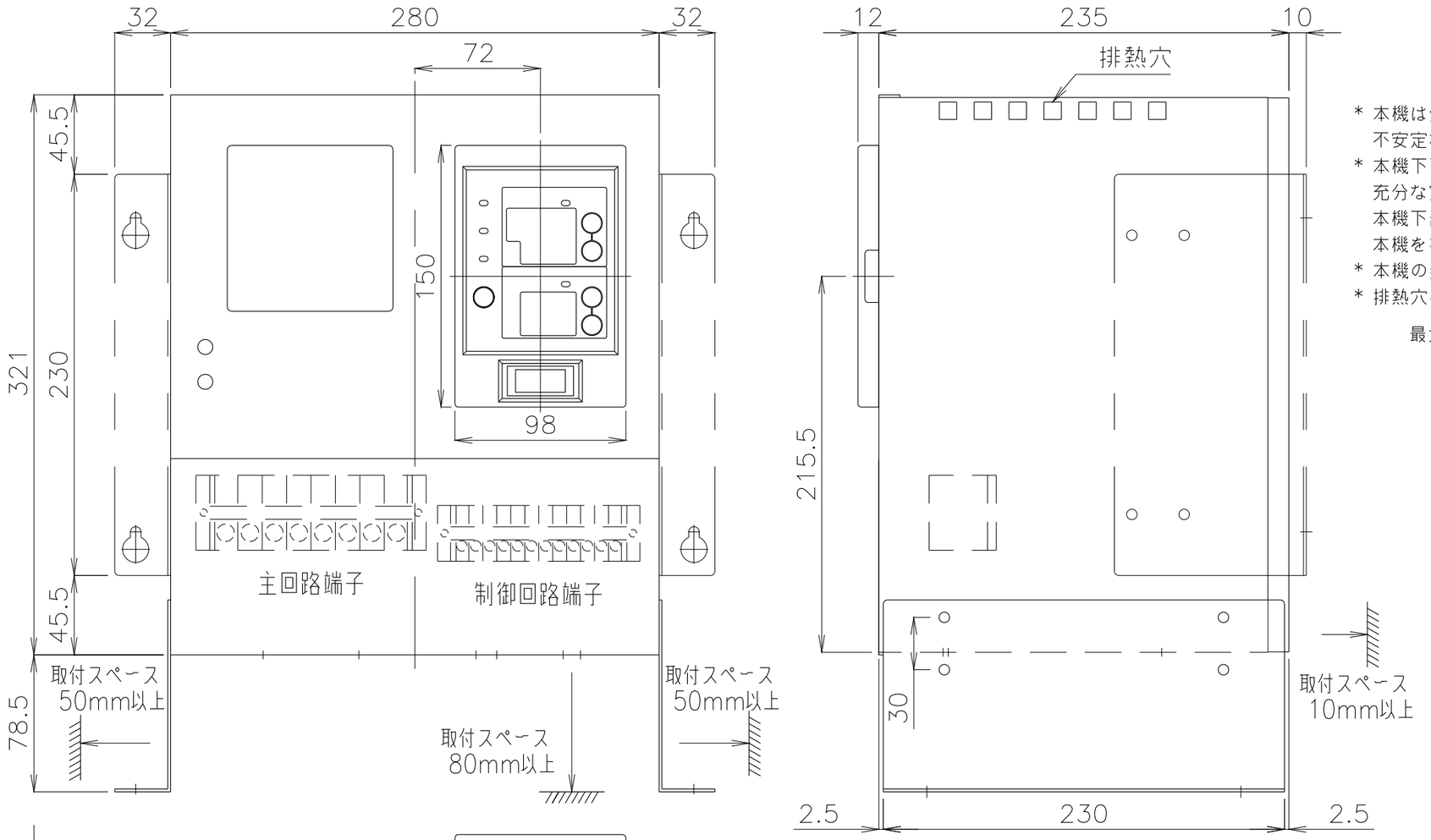

* 本機は壁掛または据置設置用です。
  不安定な据付は故障や事故の原因になります。
* 本機下面および背面の通気穴は機内冷却のため重要です。
  充分な空間を空けてください。
  本機下部に発熱物の設置はしないでください。
  本機を複数台設置する場合、縦方向には配列しないでください。
* 本機の発熱量を考慮の上、排熱設計をおこなってください。
* 排熱穴を塞がないでください。

最大発熱量　約９０ｗ

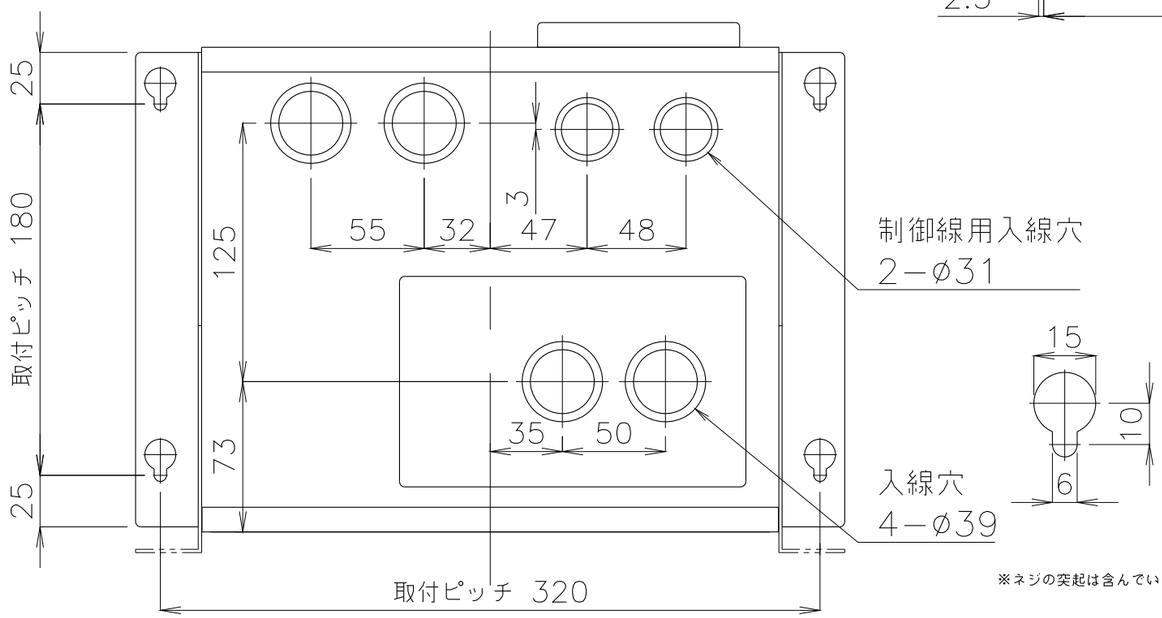

※ネジの突起は含んでいません。

概算質量　10.5kg±5%

No.	修正内容	場所	日付	数	担当
3					
2					
1					

製図　設計　尺度

図番 180328mn−02

File name TRC501 外形図

配布先：営業　資材購買　総合組立　金属加工

株式会社 関西電熱 Kansai Electric Heat Corp.

仕向　様

図面名称 TRC501 外形図