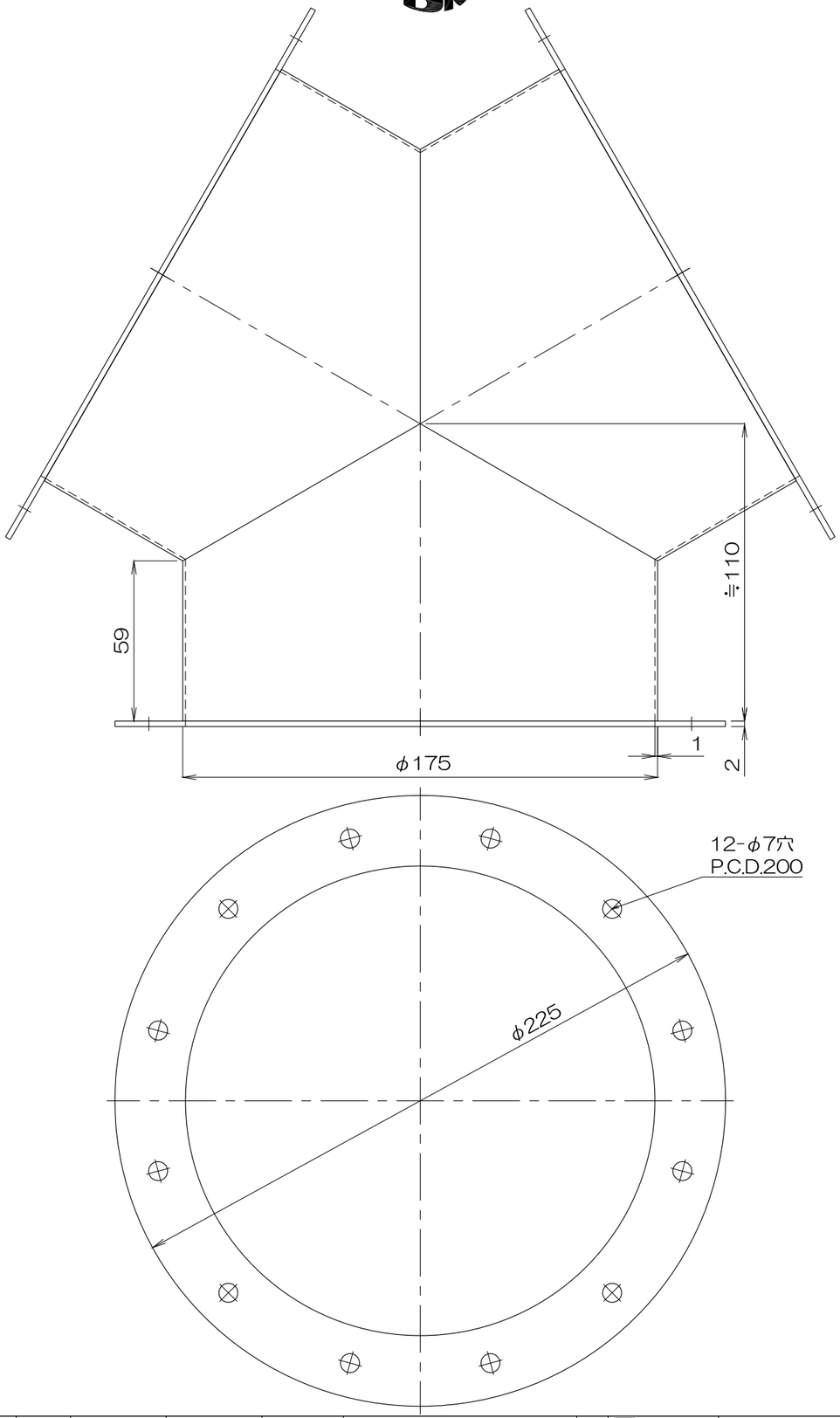

質量　1676g

No.	修正内容	場所	日付	数	担当
3					
2					
1					

製図　設計　尺度

図番 190109MN−39

File name 外形図 Y管 4Y175ABCF

配布先：営業　資材購買　総合組立　金属加工

株式会社 関西電熱 Kansai Electric Heat Corp.

仕向

図面名称 外形図 Y管 4Y175ABCF