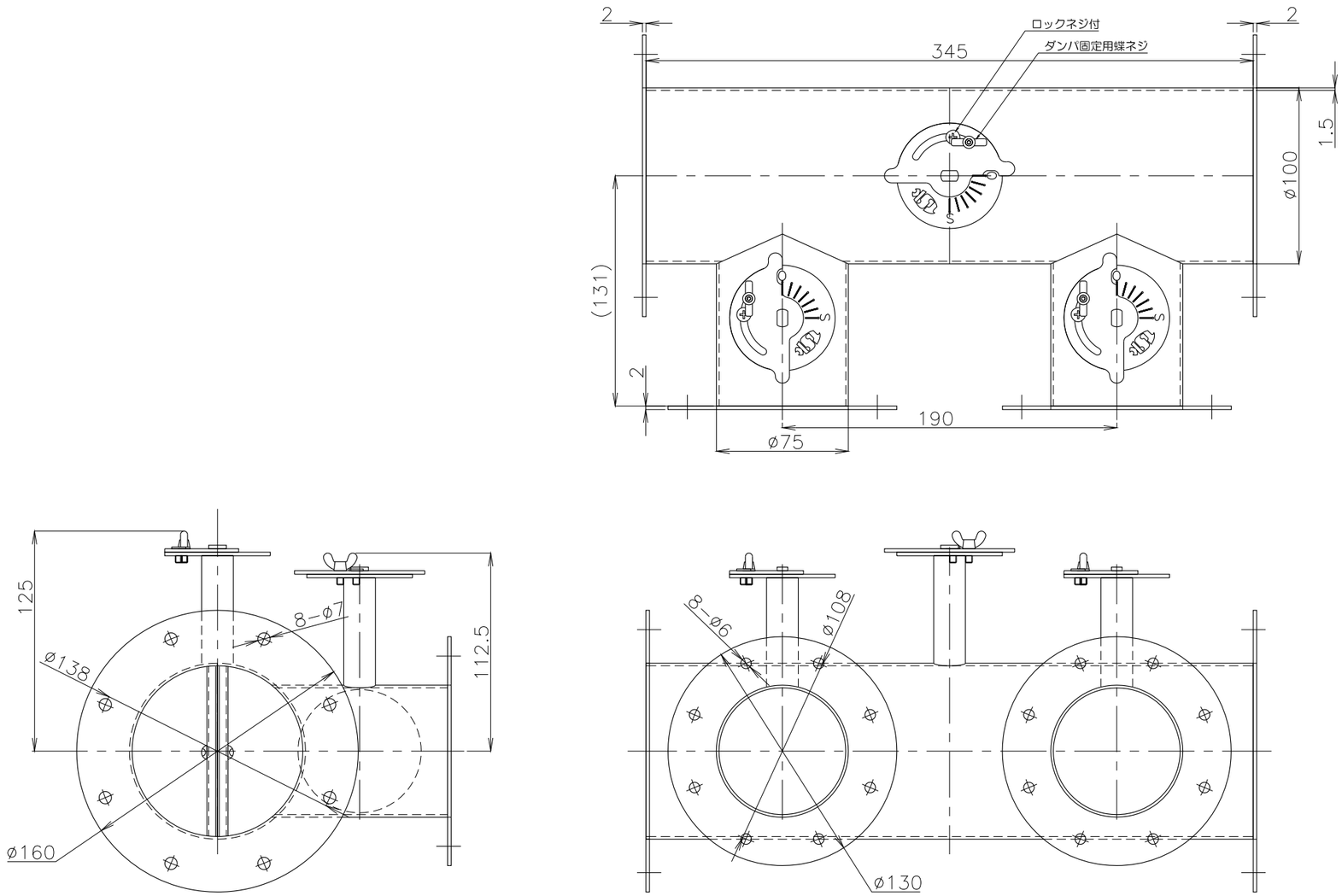

4方向ダンパ耐熱温度：接気部250℃
※ハンドル部を水平より下向きにして350℃まで可能
概算質量　3.2kg

No.	改変内容	改変場所	改変日付	数	担当
3					
2					
1					

製図　設計　承認

尺度

図番 190326MN−04
File name

配布先：営業　資材購買　総合組立　金属加工

株式会社 関西電熱
Kansai Electric Heat Corp.

仕向

図名 フランジ付吸排気4方向ダンパ
4W100FF−75FF